STL825A-2

Полностью встраиваемая посудомоечная машина, 60 см, класс A+A

ОБЩИЕ ХАРАКТЕРИСТИКИ

Ширина 60 см

Загрузка 13 комплектов посуды

Панель управления из нержавеющей стали с обработкой против отпечатков пальцев

Длинная дверца (мебельный фасад 800 – 845 мм)

ПРОГРАММЫ/ ФУНКЦИИ/ ОПЦИИ

5 программ традиционных + 5 быстрых: Замачивание, Стекло, Нормальная, Функция ECO, Быстрая 27 минут, ECO быстрая, Деликатная быстрая, Нормальная быстрая, Быстрая и Сильная, Super

Температурные режимы: 38°C, 45°C, 50°C, 55°C, 65°C, 70°C

Дисплей: отсрочка включения, индикация продолжительности программы, индикация оставшегося времени

Световая индикация отсутствия соли и ополаскивателя

Отсрочка включения до 24 ч. с автоматическим споласкиванием

Опция FlexiZone – ½ загрузки

Опция FlexiTabs

Электронная регулировка смягчения воды

Сушка конденсационная

Полный Acquastop

ВНУТРЕННЯЯ КАМЕРА/ КОРЗИНЫ/ ОСОБЕННОСТИ КОНСТРУКЦИИ

Внутренняя камера и фильтр из нержавеющей стали

Корзины серые

Верхняя корзина, регулируемая по высоте на 3 уровня

Верхняя корзина с фиксированными держателями

Нижняя корзина с одним складным держателем

Система мойки Planetarium

Третий верхний разбрызгиватель

Петли со смещенным центром вращения

Скрытый нагревательный элемент

Балансировка петель

Регулируемые ножки, 820 – 890 мм

Возможность подключения к горячей воде (макс. 60°C): экономия электроэнергии до 35%

ТЕХНИЧЕСКИЕ ХАРАКТЕРИСТИКИ

Номинальная мощность: 1,8 кВт

Потребление энергии: 1,03 кВт /цикл

Потребление воды: 8,5 л /цикл

Нормативный цикл: ECO

Продолжительность нормативного цикла: 165 мин.

Годовое потребление энергии: 292 кВт / год

Годовое потребление воды: 2380 л / год

Уровень шума 44 дБ (A)

Напряжение: 220-240 В

Частота тока: 50 Гц

Типы нагрева

СМЕГ Руссия
Россия, 117105, Москва
Варшавское шоссе, д.1, стр.1-2, офис А-615
Тел. +7 (495) 380-37-82
Факс 7 (495) 380-37-81

smeg
технологии и стиль

STL825A-2

встраиваемая
60 cm
класс потребления энергии A+

Класс энергопотребления A+:
холодильники Smeg позволяют экономить до 40% электроэнергии по сравнению с классом A (класс A + +), сохраняя при этом максимальную эффективность и обеспечивая бережное отношение к окружающей среде.

Расход воды за цикл 8,5 л:
Система WaterSave гарантирует наилучший результат мойки при минимальных затратах воды, потребляя от 7 до 12 л воды в зависимости от модели посудомоечной машины.

Загрузка 13 комплектов посуды:
максимальная загрузка до 13 комплектов посуды.

FlexiZone ½ загрузки:
Опция FlexiZone ½ дает возможность мыть небольшое количество посуды, расположив ее в любой из корзин, что позволяет сэкономить электроэнергию, воду и сократить время мойки.

Acquatest:
Электронный датчик Aquatest, присутствующий в большинстве моделей посудомоечных машин Smeg, тестирует уровень прозрачности воды после первого цикла ополаскивания. В зависимости от полученных данных, датчик адаптирует выбранный режим, обеспечивая, таким образом, наилучший результат при минимальном потреблении воды.

Уровень шума 44 дБ(A):
Уровень Шума составляет всего 44 дБ (A) и достигается благодаря исключительной изоляции и специально разработанным механизмам, заглушающим звук, образующийся в процессе работы прибора.

Опция Flexi Tabs:
Идеально подходит для многоцелевых моющих средств в виде таблеток. Опция Flexi Tabs оптимизирует процесс мойки, используя лучшие свойства комбинированных средств.

ПОЛНЫЙ Acquastop:
Большинство моделей посудомоечных машин Smeg оборудованы системой Acquastop Totale, которая позволяет избежать затопления в результате протечки воды. Система состоит из поплавкового датчика, размещенного под внутренней камерой посудомоечной машины, который в случае попадания в нижний поддон воды приводит к срабатыванию микровыключателя и перекрывает подачу воды внутрь прибора. Дополнительный электромагнитный клапан на заливном шланге также автоматически перекрывает подачу воды при обнаружении протечки в этом шланге.

Опция QuickTime:
Выбор опции Quick Time в сочетании с любым режимом мойки (кроме ополаскивания) позволяет сократить продолжительность цикла. Даже сильно загрязненную посуду удастся помыть менее, чем за час.

СМЕГ Руссия
Россия, 117105, Москва
Варшавское шоссе, д.1, стр.1-2, офис А-615
Тел. +7 (495) 380-37-82
Факс 7 (495) 380-37-81

smeg
технологии и стиль

STL825A-2

встраиваемая
60 cm
класс потребления энергии A+

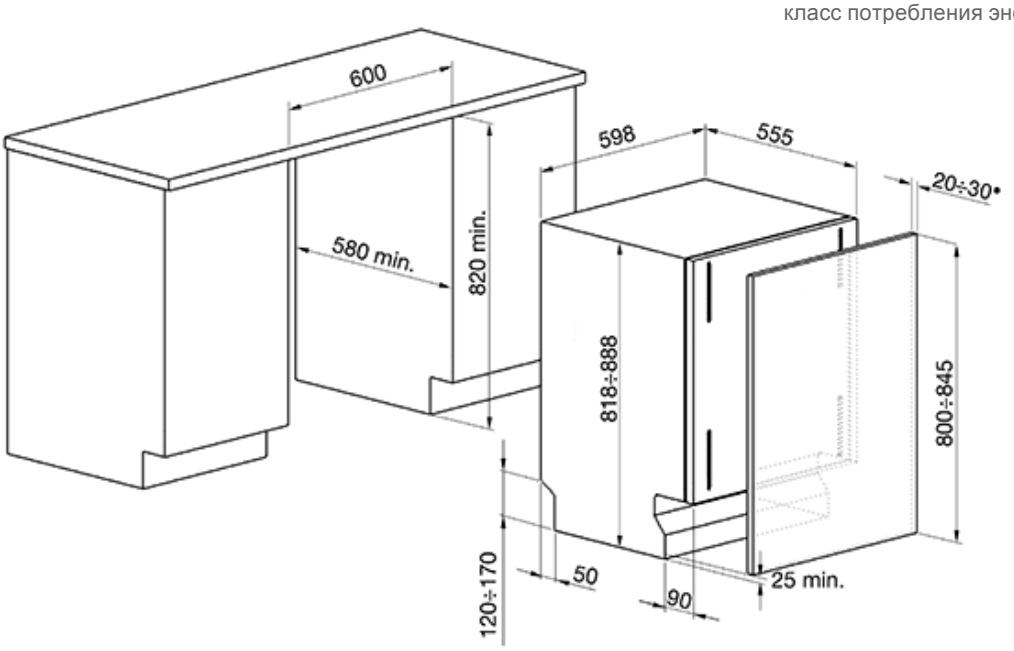

• (9 Kg max)

СМЕГ Руссия
Россия, 117105, Москва
Варшавское шоссе, д.1, стр.1-2, офис А-615
Тел. +7 (495) 380-37-82
Факс 7 (495) 380-37-81