PMO115X

linea

Лифтовая дверца для микроволновой печи, нержавеющая сталь

EAN13: 8017709138660

Для соответствия стилю духовых шкафов SC115 серии Linea

Нержавеющая сталь

Крепление к корпусу мебели

Встраивание в нишу высотой 45 см

Максимальный размер микроволновой печи (ВхШхГ):

355 x 555 x 500 мм

Также поставляется

- **PMO115** - стекло Stopsol
- **PMO115A-1** - антрацит

СМЕГ Руссия
Россия, 121108, Москва
Минская ул., дом 1Г, корпус 1секция 9, офис 18
Тел. +7 495 645 96 51
Факс +7 495 645 96 61

smeg
технологии и стиль

PMO115X

linea

декоративные дверцы
дверца

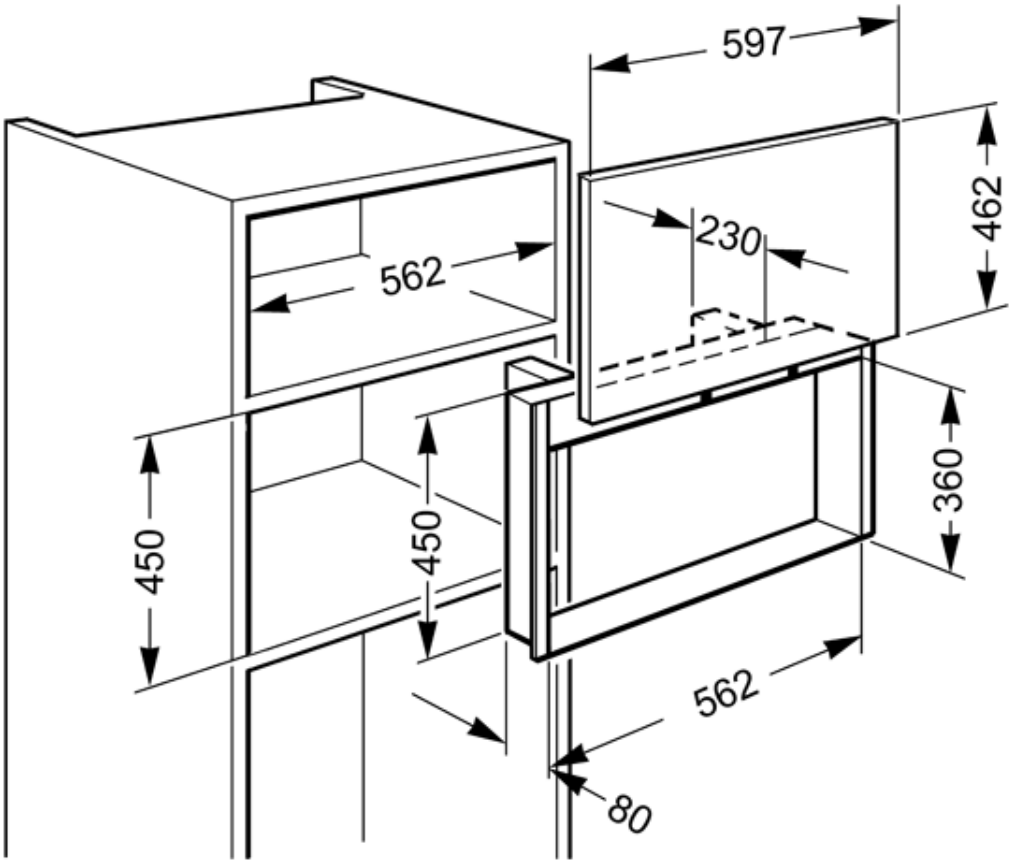

СМЕГ Руссия
Россия, 121108, Москва
Минская ул., дом 1Г, корпус 1секция 9, офис 18
Тел. +7 495 645 96 51
Факс +7 495 645 96 61