FAB50X

стиль 50-х годов

Отдельностоящий двухдверный холодильник, стиль 50-х годов, 80 см, серебристый
Класс энергопотребления A+
No-frost

EAN13: 8017709160463

ОБЩИЕ ХАРАКТЕРИСТИКИ

Серебристый

Фурнитура серебристая

Дверца неперенавешиваемая, петли справа

Общий объем 484 л

Электронное управление

Полный No-frost

ХОЛОДИЛЬНОЕ ОТДЕЛЕНИЕ

Полезный объем 362 л

2 зоны сохранения свежести

Регулируемый термостат

Вентилятор

3 регулируемые полки из закаленного стекла

1 фиксированная полка из закаленного стекла

2 ящика для овощей и фруктов

Внутреннее освещение

На дверце:

1 полка для бутылок

2 регулируемые полки

1 полка с крышкой

2 лотка для яиц

МОРОЗИЛЬНОЕ ОТДЕЛЕНИЕ

****

Полезный объем 107 л

No-frost

Суперзаморозка

1 полка

1 полка для быстрой заморозки

2 полки на дверце

1 форма для льда

На дверце:

2 полки

ТЕХНИЧЕСКИЕ ХАРАКТЕРИСТИКИ

Номинальная мощность: 212 Вт

Потребление электроэнергии: 419 кВт/год

Уровень шума: 43 дБ(A)

Климатический класс: SN - T

Поддержание температуры при отключении энергии: 8 часов

Мощность замораживания: 5 кг/ сутки

Напряжение: 220-240 Вт

Частота тока: 50 Гц

Размеры (В x Ш x Г): 1875 x 796 x 766 мм (глубина с ручкой - 810 мм)

Ширина с дверцей, открытой на 90°C: 972 мм

При размещении рядом со стеной, необходимо оставлять зазор минимум 175 мм в сторону открывания двери холодильника.

Для полного выдвижения внутренних ящиков необходимо открытие дверей холодильника минимум на 135 градусов (450 мм)

Типы нагрева

Также поставляется

- **FAB50XS** - серебристый, фурнитура серебристая, петли слева
- **FAB50PO** - кремовый, фурнитура латунная, петли справа
- **FAB50POS** - кремовый, фурнитура латунная, петли слева
- **FAB50P** - кремовый, фурнитура серебристая, петли справа
- **FAB50PS** - кремовый, фурнитура серебристая, петли слева
- **FAB50B** - белый, фурнитура серебристая, петли справа
- **FAB50BS** - белый, фурнитура серебристая, петли слева

СМЕГ Руссия
Россия, 121108, Москва
Минская ул., дом 1Г, корпус 1секция 9, офис 18
Тел. +7 495 645 96 51
Факс +7 495 645 96 61

FAB50X

стиль 50-х годов

холодильник
отдельностоящий
комбинированный
серебряный
80 cm
класс потребления энергии A+
2

Класс энергопотребления A+:
холодильники Smeg позволяют экономить до 40% электроэнергии по сравнению с классом A (класс A + +), сохраняя при этом максимальную эффективность и обеспечивая бережное отношение к окружающей среде.

ПОЛНЫЙ NO-FROST:
No-Frost предотвращает образование инея в холодильном и морозильном отделениях. Поэтому больше нет необходимости периодически размораживать холодильник. Не происходит размораживание продуктов, они не меняют текстуру и вкус; пакеты не прилипают друг к другу и к стенкам в морозильной камере.

ЗОНА СОХРАНЕНИЯ СВЕЖЕСТИ:
Зона Life Plus 0°C: в этих отделениях поддерживается постоянная внутренняя температура от 0°C до +3°C, при которой не изменяются органолептические свойства продуктов питания, что позволяет сохранить их свежими в течение несколько дней. Эта зона идеально подходит для хранения мяса, рыбы, молочных продуктов и других скоропортящихся продуктов.

ПРИНУДИТЕЛЬНАЯ ВЕНТИЛЯЦИЯ:
Принудительное распределение холодного воздуха в холодильном отделении, которое позволяет равномерно распределять температуру внутри холодильника.

Ширина 80 см:
Ширина 80 см

БЫСТРОЕ ЗАМОРАЖИВАНИЕ:
Эта функция позволяет быстро заморозить большое количество свежих продуктов. Необходимо активировать ее за час до загрузки свежих продуктов, морозильная камера понижает температуру, и после нескольких часов работы при пониженной температуре автоматически восстанавливает нормальный режим работы.

Уровень Шума 43 дБ (A):
Уровень Шума составляет всего 43 дБ (A) и достигается благодаря исключительной изоляции и специально разработанным механизмам, заглушающим звук, образующийся в процессе работы прибора.

СМЕГ Руссия
Россия, 121108, Москва
Минская ул., дом 1Г, корпус 1секция 9, офис 18
Тел. +7 495 645 96 51
Факс +7 495 645 96 61

FAB50X

стиль 50-х годов

холодильник
отдельностоящий
комбинированный
серебряный
80 cm
класс потребления энергии A+
2

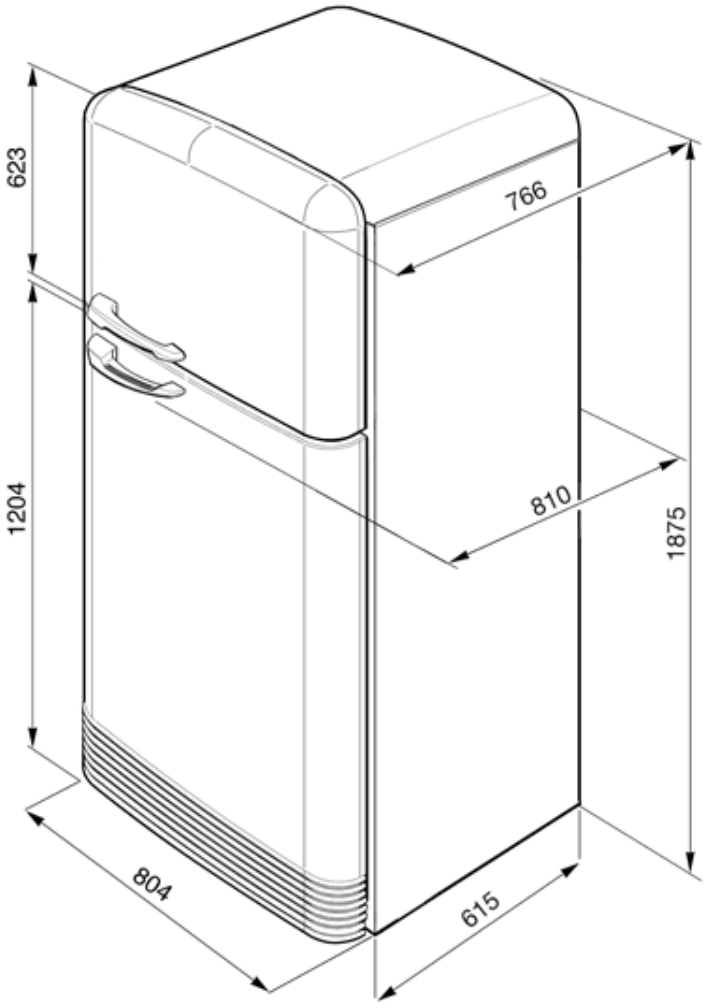

СМЕГ Руссия
Россия, 121108, Москва
Минская ул., дом 1Г, корпус 1секция 9, офис 18
Тел. +7 495 645 96 51
Факс +7 495 645 96 61