SE995XT-7

classica

Многофункциональный духовой шкаф с тостером, 90 см, 10 функций, функция «Пицца», нержавеющая сталь.
Класс энергопотребления A.

EAN13: 8017709107727

ЭСТЕТИКА и УПРАВЛЕНИЕ:

Нержавеющая сталь

LED-дисплей

Поворотные переключатели

ФУНКЦИИ/ ОПЦИИ/ ТЕМПЕРАТУРА:

8 функций приготовления

Дополнительные функции: тостер, размораживание

Электронный программатор: таймер, отсрочка включения, автоматическое выключение

Акустический сигнал окончания приготовления

Электронный контроль температуры (50 – 250C)

ВНУТРЕННЯЯ КАМЕРА:

Полезный объем: 70 л

4 уровня приготовления

Металлические направляющие

Эмаль Ever Clean

Верхняя защитная панель

Внутреннее освещение – 1 лампа накаливания

Внутреннее стекло дверцы сплошное съемное

БЕЗОПАСНОСТЬ:

Тангенциальная система охлаждения

2 стекла дверцы

Автоматическое отключение при открытой дверце

АКСЕССУАРЫ В КОМПЛЕКТЕ:

Противень глубокий (40 мм): 1

Решетка: 2

Каталитические панели: 3

Камень для пиццы: 1

Лопатка для пиццы: 1

Вертел: 1 (шашлычница)

ТЕХНИЧЕСКИЕ ХАРАКТЕРИСТИКИ:

Номинальная мощность: 3,30 кВт

Мощность гриля: 2,8 кВт

Напряжение: 220-240 Вт

Сила тока: 13 А

Частота тока: 50/60 Гц

Типы нагрева

СМЕГ Руссия
Россия, 121108, Москва
Минская ул., дом 1Г, корпус 1секция 9, офис 18
Тел. +7 495 645 96 51
Факс +7 495 645 96 61

smeg
технологии и стиль

SE995XT-7

classica

функция Пицца
90 cm
нержавеющая сталь
класс потребления энергии A
электрика

Функция «Пицца» (верхний нагрев + нижний нагрев + конвекция):
Одновременная работа верхнего и нижнего нагревательных элементов с конвектором обеспечивает равномерное приготовление блюд даже с очень сложными рецептами. Идеально подходит не только для пиццы, но и для печенья и пирожных.

Верхний + нижний нагрев (традиционное приготовление пищи):
Режим подходит для приготовления любых продуктов питания. Идеально подходит для блюд средиземноморской кухни, жаркого всех видов, выпечки хлеба, пирогов, а также для блюд из жирного мяса.

Гриль:
При работе гриля можно получить отличные результаты приготовления мяса (средние и небольшие порции). В сочетании с вертелом (где он есть), идеально подходит для приготовления колбас, отбивных и бекона. Духовые шкафы с 8, 10, 12 функциями имеют двойной гриль, который позволяет готовить большие количества пищи, особенно мяса.

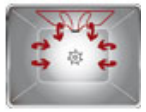

Гриль с конвекцией:
Конвекция смягчает мощную волну тепла от гриля и равномерно распределяет его в духовке. Идеально подходит для приготовления больших кусков мяса (например, свиной рульки). В моделях с 10 или 12 функциями используется двойной гриль, что увеличивает производительность духового шкафа на данной функции.

Нижний нагрев + конвекция:
Сочетание конвекции с нижним нагревом позволяет быстрее завершить процесс приготовления. Рекомендуется для стерилизации или окончания приготовления. Также в данном режиме можно разогревать уже приготовленные блюда, или поддерживать их в нагретом состоянии.

Нижний нагрев + нагрев сзади + конвекция:
Рекомендовано для быстрого поджаривания. Идеально подходит для любого типа продуктов.

Нагрев сзади + конвекция (приготовление пищи с принудительной вентиляцией):
Сочетание конвектора и кольцевого нагревательного элемента, расположенного на задней стенке духового шкафа, позволяет готовить различные продукты на разных уровнях. Циркуляция горячего воздуха обеспечивает быстрое и равномерное распределение тепла.

Тостер:
Выбор этой программы активизирует работу тостера. Время приготовления можно регулировать.

Размораживание:
Если выбран символ «Снежинка», то обогрев принципиально не допустим.

Вращающийся вертел:
Благодаря вращающегося вертела достигается равномерное поджаривание мяса и птицы.

СЪЕМНОЕ СТЕКЛО ДВЕРЦЫ:
Дверца духового шкафа имеет съемные внутренние стекла для облегчения ухода.

СПЛОШНОЕ ВНУТРЕННЕЕ СТЕКЛО ДВЕРЦЫ:
В большинстве духовок Smeg внутренее стекло дверцы имеет совершенно гладкую поверхность, без винтов, что облегчает уход за духовым шкафом.

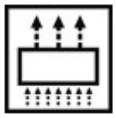

ТАНГЕНЦИАЛЬНОЕ ОХЛАЖДЕНИЕ:
Тангенциальное охлажение позволяет защитить мебель, сохраняя ее от перегрева в процессе работы духовки.

MAXI ОБЪЕМ:
Духовой шкаф варочного центра имеет полезный внутренний объем - 70 л (полный объем 90 л).

ХОЛОДНАЯ ДВЕРЦА:
Большинство духовок Smeg имеют "холодную дверцу". Благодаря сочетанию системы тангенциального охлаждения и внутренних теплоотражающих стекол, температура на внешней поверхности дверцы поддерживается ниже 50°C. Дополнительно к обеспечению безопасности, этf система защищает от перегрева мебель по бокам от духовки.

A:
Класс энергопотребления A

СМЕГ Руссия
Россия, 121108, Москва
Минская ул., дом 1Г, корпус 1секция 9, офис 18
Тел. +7 495 645 96 51
Факс +7 495 645 96 61

smeg
технологии и стиль

SE995XT-7

classica

функция Пицца
90 cm
нержавеющая сталь
класс потребления энергии A
электрика

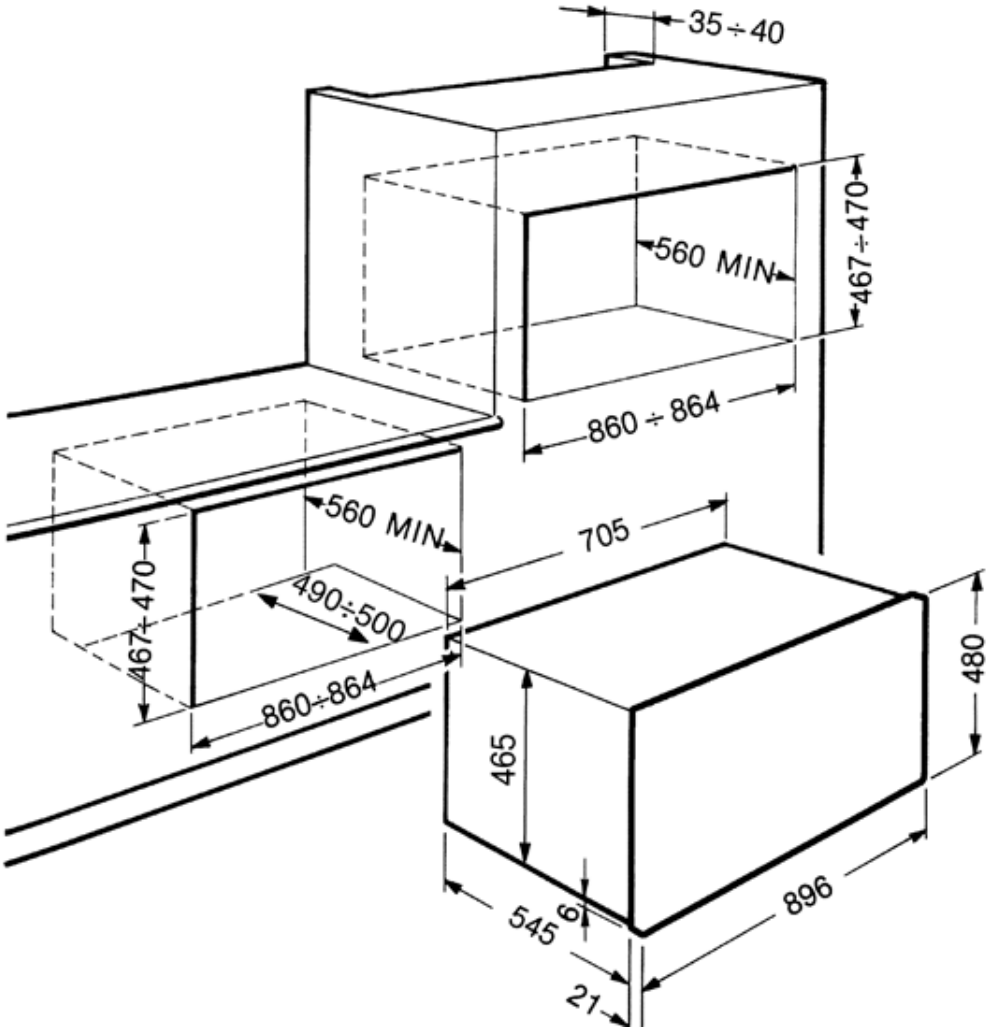

СМЕГ Руссия
Россия, 121108, Москва
Минская ул., дом 1Г, корпус 1секция 9, офис 18
Тел. +7 495 645 96 51
Факс +7 495 645 96 61