PGF32C

classica

Стеклокерамическая варочная панель, 31 см, рамка матовая нержавеющая сталь, установка с бортиком 3 мм

EAN13: 8017709138035

ЭСТЕТИКА и УПРАВЛЕНИЕ:

Черная стеклокерамика

Рамка матовая нержавеющая сталь

Поворотные переключатели

ФУНКЦИОНАЛЬНОСТЬ:

2 зоны нагрева Hi-Light:

Задняя: 1,8 кВт, ø 180 мм

Передняя: 1,2 кВт, ø140 мм

9 регулируемых уровней мощности

Индикация остаточного тепла

БЕЗОПАСНОСТЬ:

Защита от перегрева

АКСЕССУАРЫ В КОМПЛЕКТЕ:

Скребок

Фурнитура Linea

ТЕХНИЧЕСКИЕ ХАРАКТЕРИСТИКИ:

Номинальная мощность: 3,0 кВт

Напряжение: 220-240 Вт

Частота тока: 50/60 Гц

СМЕГ Руссия
Россия, 121108, Москва
Минская ул., дом 1Г, корпус 1секция 9, офис 18
Тел. +7 495 645 96 51
Факс +7 495 645 96 61

PGF32C

classica

Домино
нержавеющая сталь матовая
30 cm
стеклокерамика
электрика

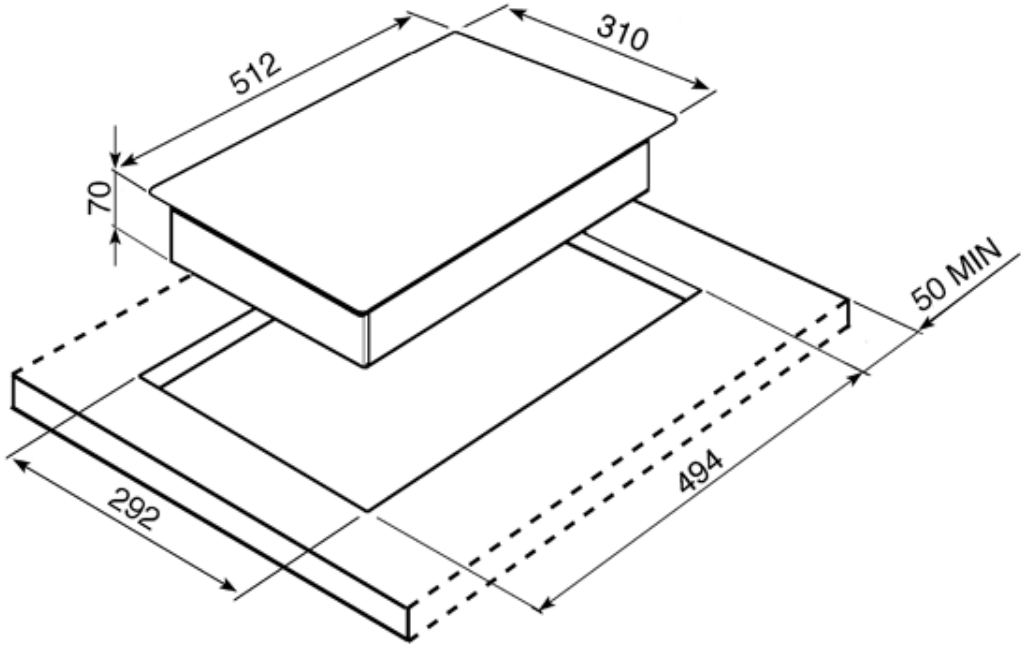

СМЕГ Руссия
Россия, 121108, Москва
Минская ул., дом 1Г, корпус 1секция 9, офис 18
Тел. +7 495 645 96 51
Факс +7 495 645 96 61