smeg
технологии и стиль

LSE862P-2

Врезная мойка, оборачиваемая.

кремовая

Общий размер: 860x500 мм

Размеры чаш: 380x420 мм

Глубина чаш: 214 мм

Размеры выреза: 840x480 мм

Установка в базу 90 см.

КОМПЛЕКТАЦИЯ:

корзинчатый вентиль 3 "½ с эксцентриком, уплотнительная лента, фиксирующие зажимы, сифон.

Типы нагрева

Принадлежности

- **DBSINT34** - Корзина из нержавеющей стали
- **CBSINT30** - Разделочная доска, дерево
- **COLPTX** - Сушка для посуды, нержавеющая сталь

Также поставляется

- **LSE862AV-2** - овес
- **LSE862A-2** - антрацит

СМЕГ Руссия
Россия, 121108, Москва
Минская ул., дом 1Г, корпус 1секция 9, офис 18
Тел. +7 495 645 96 51
Факс +7 495 645 96 61

smeg
технологии и стиль

LSE862P-2

количество раковин: 2
кремовый
86 cm
гранитные
90
без крыла

Dimensione del mobile base:
Dimensione del mobile base necessaria per l'installazione del lavello.

СМЕГ Руссия
Россия, 121108, Москва
Минская ул., дом 1Г, корпус 1секция 9, офис 18
Тел. +7 495 645 96 51
Факс +7 495 645 96 61

smeg
технологии и стиль

LSE862P-2

количество раковин: 2
кремовый
86 cm
гранитные
90
без крыла

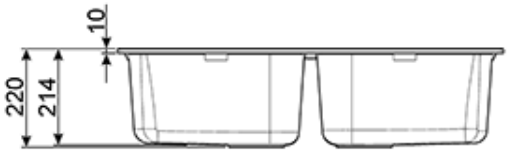

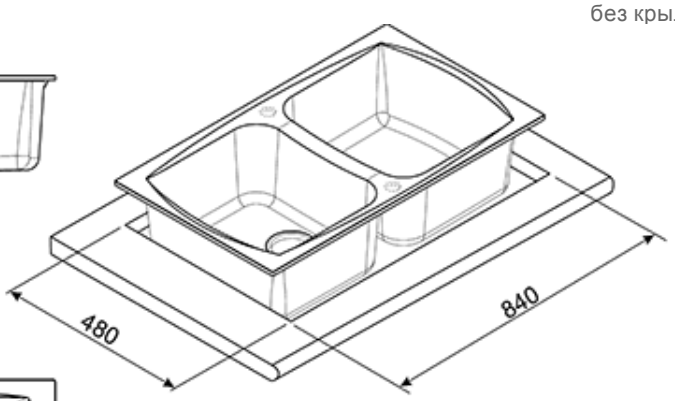

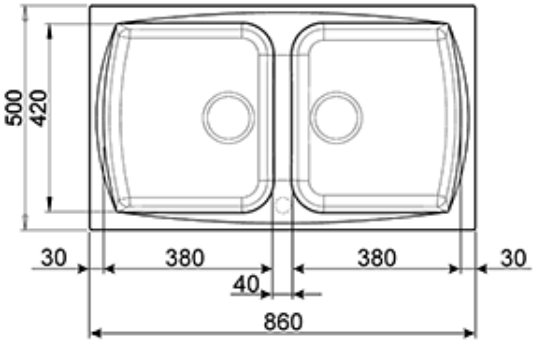

СМЕГ Руссия
Россия, 121108, Москва
Минская ул., дом 1Г, корпус 1секция 9, офис 18
Тел. +7 495 645 96 51
Факс +7 495 645 96 61