LSE61RA-2

Врезная мойка, оборачиваемая.

EAN13: 8017709187309

Цвет медный

Общий размер: 570x500 мм

Размеры чаши: 500x400 мм

Глубина чаши: 210 мм

Размеры выреза: 550x480 мм

Установка в базу 60 см.

КОМПЛЕКТАЦИЯ:

корзинчатый вентиль 3 "½ с эксцентриком, уплотнительная лента, фиксирующие зажимы, сифон.

Типы нагрева

Принадлежности

- **DBSINT34** - Корзина из нержавеющей стали
- **CBSINT30** - Разделочная доска, дерево
- **COLPTX** - Сушка для посуды, нержавеющая сталь
- **COLSINT15** - Коландер

Также поставляется

- **LSE61AV-2** - цвет овес
- **LSE61P-2** - цвет кремовый
- **LSE61A-2** - цвет антрацит

СМЕГ Руссия
Россия, 117105, Москва
Варшавское шоссе, д.1, стр.1-2, офис А-615
Тел. +7 (495) 380-37-82
Факс 7 (495) 380-37-81

smeg
технологии и стиль

LSE61RA-2

количество раковин: 1
медь
57 cm
гранитные
60

БАЗА 60 **СМ**:
Ширина шкафа, необходимого для установки мойки - 60 см.

СМЕГ Руссия
Россия, 117105, Москва
Варшавское шоссе, д.1, стр.1-2, офис А-615
Тел. +7 (495) 380-37-82
Факс 7 (495) 380-37-81

LSE61RA-2

количество раковин: 1
медь
57 cm
гранитные
60

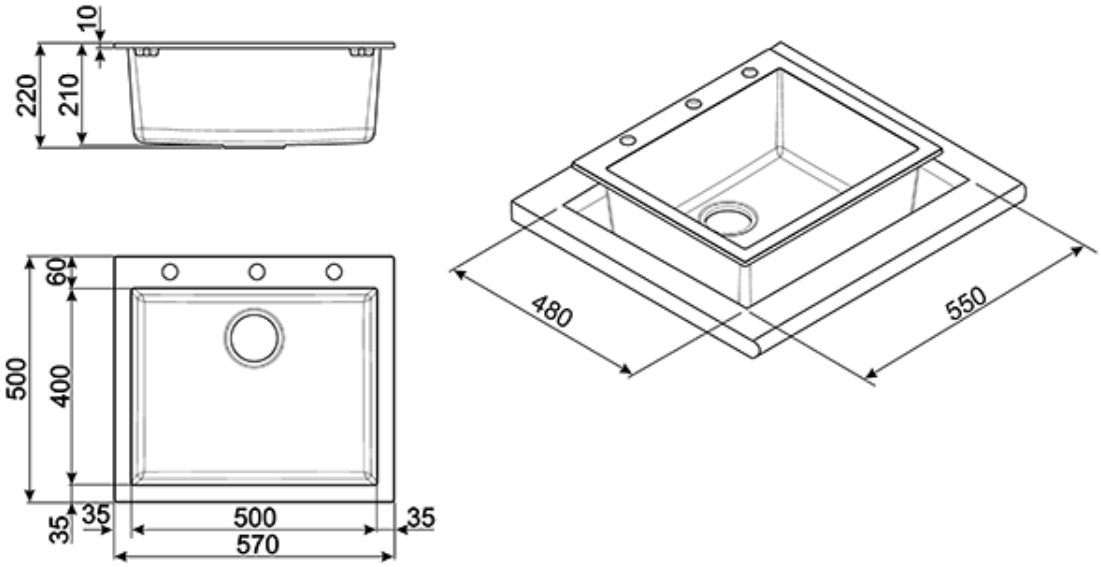

СМЕГ Руссия
Россия, 117105, Москва
Варшавское шоссе, д.1, стр.1-2, офис А-615
Тел. +7 (495) 380-37-82
Факс 7 (495) 380-37-81