KIV90XE

Вытяжка островная, 89,8см, нержавеющая сталь, стекло.

EAN13: 8017709204075

ЭСТЕТИКА и УПРАВЛЕНИЕ

Нержавеющая сталь, стекло

Электронное управление

ФУНКЦИИ/ ОПЦИИ

3 скорости + интенсивный режим

Подсветка – LED (4 x 1 Вт)

Жироулавливающие фильтры алюминиевые – 2 шт.

Диаметр воздуховода – 150 мм

Скорость	I	II	III	IV
Мощность (IEC 61 591) м³/ч:	293	387	535	762
Уровень шума IEC 60704-2-13 dB(A):	52	58	64	72

ТЕХНИЧЕСКИЕ ХАРАКТЕРИСТИКИ

Мощность подключения: 280 Вт

Мощность мотора: 275 Вт

Мощность ламп подсветки: 1 Вт

Напряжение: 220-240 Вт

Сила тока: 13 А

Частота тока: 50/60 Гц

Типы нагрева

дополнительные аксессуары

- **KITFC161** - угольный фильтр

СМЕГ Руссия
Россия, 117105, Москва
Варшавское шоссе, д.1, стр.1-2, офис А-615
Тел. +7 (495) 380-37-82
Факс 7 (495) 380-37-81

smeg
технологии и стиль

KIV90XE

настенная вытяжка
90 cm
нержавеющая сталь/стекло

Жироулавливающие фильтры:
Многослойные фильтры из нержавеющей стали или алюминия осуществляют первичную очистку воздуха от жиров.

Подсветка:
Подсветка вытяжек осуществляется галогенными лампами или лампами накаливания. В некоторых моделях предусмотрено использование энергосберегающих ламп. Подсветка может быть включена независимо от мотора вытяжки для освещения рабочей поврехности.

Угольный фильтр:
Фильтры с активированным углем используется в вытяжках в режиме рециркуляции для очистки воздуха от запахов.

Интенсивный режим:
Интенсивный режим позволяет включать вытяжку на максимальную мощность, чтобы ускорить удаление самых стойких запахов.

Уровень шума 52 дБ(А):
Уровень Шума составляет всего 52 дБ (А) и достигается благодаря исключительной изоляции и специально разработанным механизмам, заглушающим звук, образующийся в процессе работы прибора.

СМЕГ Руссия
Россия, 117105, Москва
Варшавское шоссе, д.1, стр.1-2, офис А-615
Тел. +7 (495) 380-37-82
Факс 7 (495) 380-37-81

smeg
технологии и стиль

KIV90XE

настенная вытяжка
90 cm
нержавеющая сталь/стекло

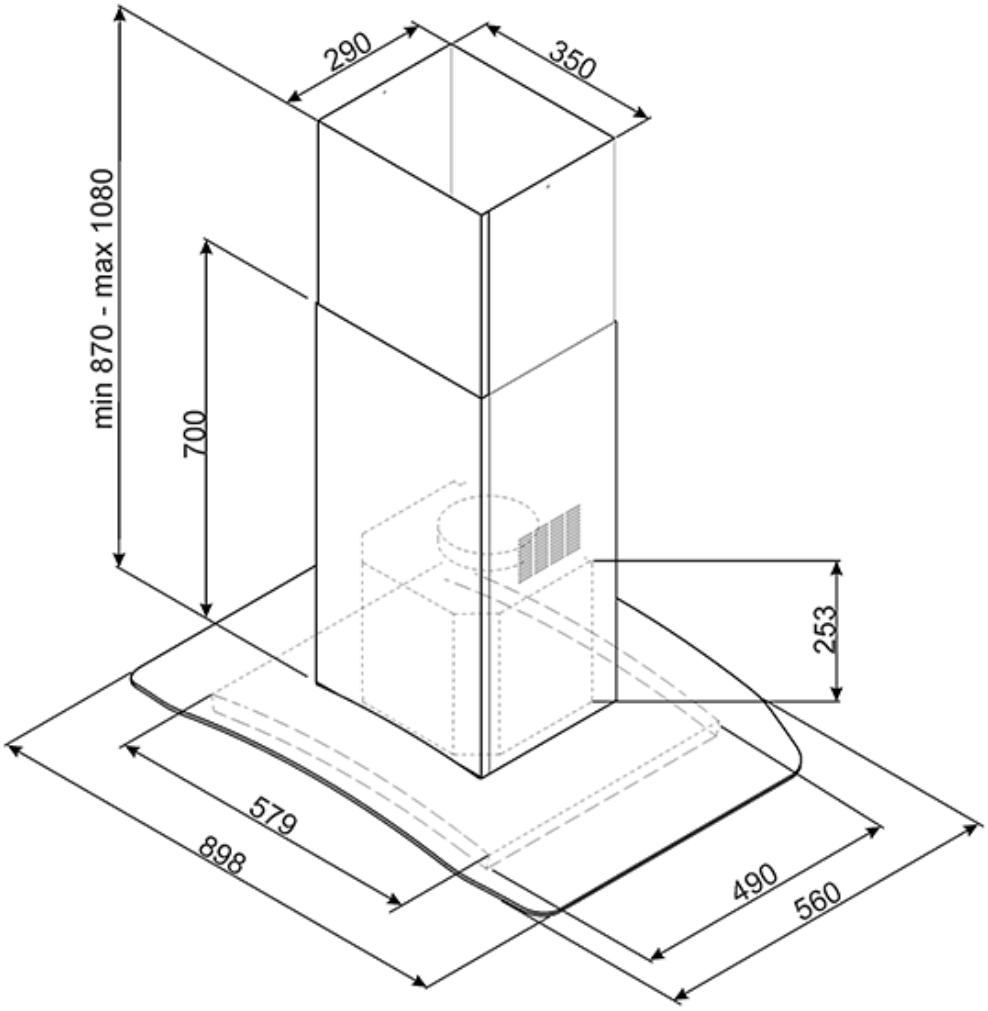

СМЕГ Руссия
Россия, 117105, Москва
Варшавское шоссе, д.1, стр.1-2, офис А-615
Тел. +7 (495) 380-37-82
Факс 7 (495) 380-37-81