FAB32LRN1

стиль 50-х годов

Отдельностоящий двухдверный холодильник, стиль 50-х годов, 60 см, красный
Класс энергопотребления A++

EAN13: 8017709172954

ОБЩИЕ ХАРАКТЕРИСТИКИ

красный

Фурнитура серебристая

Дверца неперенавешиваемая, петли слева

Общий объем 328 л

Электронное управление

ХОЛОДИЛЬНОЕ ОТДЕЛЕНИЕ

Полезный объем 229 л

Автоматическое размораживание

Регулируемый термостат

Вентилятор

Акустический сигнал при повышении температуры

1 хромированная полка для бутылок

3 регулируемые полки из закаленного стекла

1 фиксированная полка из закаленного стекла

1 ящик для овощей и фруктов

Внутреннее освещение LED

На дверце:

1 полка для бутылок

1 регулируемая полка

1 полка с крышкой

Лоток для яиц

МОРОЗИЛЬНОЕ ОТДЕЛЕНИЕ

Полезный объем 75 л

No-Frost

Суперзаморозка

3 ящика

1 форма для льда

ТЕХНИЧЕСКИЕ ХАРАКТЕРИСТИКИ

Номинальная мощность: 140 Вт

Потребление электроэнергии: 229 кВт/год

Уровень шума: 41 дБ(А)

Климатический класс: SN - T

Поддержание температуры при отключении энергии: 18 часов

Мощность замораживания: 10 кг/ сутки

Напряжение: 220-240 Вт

Частота тока: 50 Гц

Размеры (В x Ш x Г): 1926 x 600 x 720 мм (с ручкой)

Ширина с дверцей, открытой на 90°C: 762 мм

При размещении рядом со стеной, необходимо оставлять зазор минимум 175 мм в сторону открывания двери холодильника.

Для полного выдвижения внутренних ящиков необходимо открытие дверей холодильника минимум на 135 градусов (362 мм)

Типы нагрева

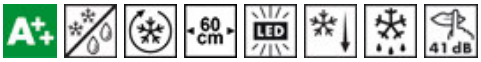

Также поставляется

- **FAB32LON1** - оранжевый, фурнитура серебристая, петли слева
- **FAB32RON1** - оранжевый, фурнитура серебристая, петли справа
- **FAB32RRON1** - розовый, фурнитура серебристая, петли справа
- **FAB32LRON1** - розовый, фурнитура серебристая, петли слева
- **FAB32RPN1** - кремовый, фурнитура серебристая, петли справа
- **FAB32LPN1** - кремовый, фурнитура серебристая, петли слева
- **FAB32RNEN1** - черный, фурнитура серебристая, петли справа
- **FAB32LNEN1** - черный, фурнитура серебристая, петли слева
- **FAB32RBN1** - белый, фурнитура серебристая, петли справа
- **FAB32RBLN1** - синий, фурнитура серебристая, петли справа
- **FAB32LBN1** - белый, фурнитура серебристая, петли слева
- **FAB32LBLN1** - синий, фурнитура серебристая, петли слева
- **FAB32RAZN1** - голубой, фурнитура серебристая, петли справа
- **FAB32LAZN1** - голубой, фурнитура серебристая, петли слева
- **FAB32RRN1** - красный, фурнитура серебристая, петли справа
- **FAB32RVN1** - светло-зеленый, фурнитура серебристая, петли справа
- **FAB32LVN1** - светло-зеленый, фурнитура серебристая, петли слева
- **FAB32RVEN1** - цвет лайма, фурнитура серебристая, петли справа
- **FAB32LVEN1** - цвет лайма, фурнитура серебристая, петли слева
- **FAB32RXN1** - серебристый, фурнитура серебристая, петли справа
- **FAB32LXN1** - серебристый, фурнитура серебристая, петли слева

СМЕГ Руссия
Россия, 121108, Москва
Минская ул., дом 1Г, корпус 1секция 9, офис 18
Тел. +7 495 645 96 51
Факс +7 495 645 96 61

smeg
технологии и стиль

FAB32LRN1

стиль 50-х годов

холодильник
отдельностоящий
комбинированный
красный
60 cm
класс потребления энергии A++
2

Класс энергопотребления A++:
холодильники Smeg позволяют экономить до 40% электроэнергии по сравнению с классом A (класс A + +), сохраняя при этом максимальную эффективность и обеспечивая бережное отношение к окружающей среде.

ПОЛНЫЙ NO-FROST:
No-Frost предотвращает образование инея в холодильном и морозильном отделениях. Поэтому больше нет необходимости периодически размораживать холодильник. Не происходит размораживание продуктов, они не меняют текстуру и вкус; пакеты не прилипают друг к другу и к стенкам в морозильной камере.

ПРИНУДИТЕЛЬНАЯ ВЕНТИЛЯЦИЯ:
Принудительное распределение холодного воздуха в холодильном отделении, которое позволяет равномерно распределять температуру внутри холодильника.

Ширина 60 см:
Ширина 60 см

LED-ПОДСВЕ ТКА:
Некоторые модели холодильников имеют светодиодное внутреннее освещение, что гарантирует экономию энергии и, в то же время, обеспечивает хорошее освещение внутреннего пространства.

БЫСТРОЕ ЗАМОРАЖИВАНИЕ:
Эта функция позволяет быстро заморозить большое количество свежих продуктов. Необходимо активировать ее за час до загрузки свежих продуктов, морозильная камера понижает температуру, и после нескольких часов работы при пониженной температуре автоматически восстанавливает нормальный режим работы.

АВТОМАТИЧЕСКОЕ РАЗМОРАЖИВАНИЕ:
В большинстве моделей холодильников Smeg в холодильном отделении используется автоматическое размораживание.

Уровень Шума 41 дБ (A):
Уровень Шума составляет всего 41 дБ (A) и достигается благодаря исключительной изоляции и специально разработанным механизмам, заглушающим звук, образующийся в процессе работы прибора.

СМЕГ Руссия
Россия, 121108, Москва
Минская ул., дом 1Г, корпус 1секция 9, офис 18
Тел. +7 495 645 96 51
Факс +7 495 645 96 61

smeg
технологии и стиль

FAB32LRN1

стиль 50-х годов

холодильник
отдельностоящий
комбинированный
красный
60 cm
класс потребления энергии A++
2

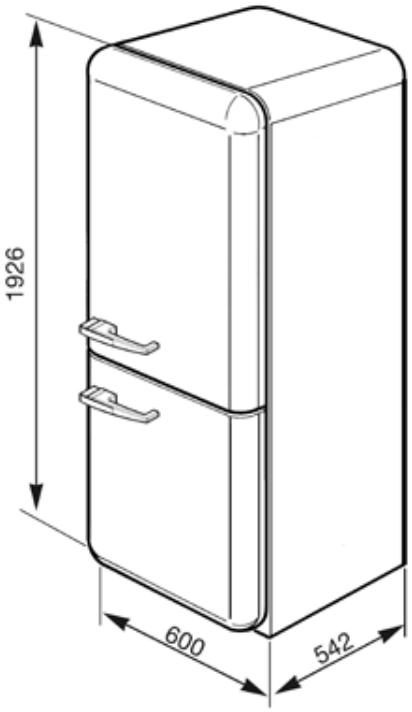

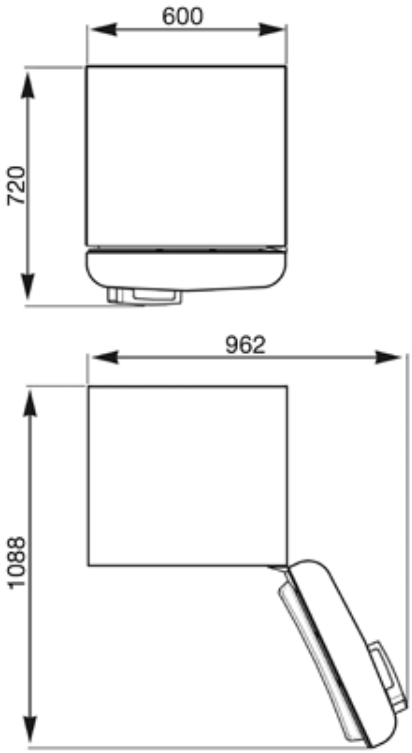

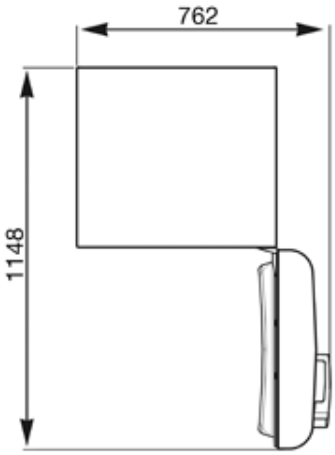

СМЕГ Руссия
Россия, 121108, Москва
Минская ул., дом 1Г, корпус 1секция 9, офис 18
Тел. +7 495 645 96 51
Факс +7 495 645 96 61