CTP9015X

Victoria

**Подогреватель посуды, 60 см, высота 14 см,
нержавеющая сталь матовая, открывание PUSH.**

EAN13: 8017709205485

ЭСТЕТИКА И УПРАВЛЕНИЕ

Нержавеющая сталь, обработка против отпечатков пальцев

Открывание Push (без ручки)

Кнопка вкл./выкл.

Поворотный переключатель температуры

ФУНКЦИИ/ ОПЦИИ/ ТЕМПЕРАТУРА

Регулировка температуры: 30 - 80ºC

Поддержание готовых блюд в нагретом состоянии

Размораживание продуктов

ВНУТРЕННЯЯ КАМЕРА

Материл: нержавеющая сталь

Нескользящий коврик

ВМЕСТИМОСТЬ

Объем 20,5 л

Комплект посуды на 6 персон (6 суповых тарелок + 6 мелких тарелок)

ТЕХНИЧЕСКИЕ ХАРАКТЕРИСТИКИ

Номинальная мощность: 0,4 кВт

Напряжение: 220-240 В

Частота тока: 50/60 Гц

Размеры (ШхВхГ): 597 x 136 x 542 мм

Максимальная нагрузка на подогреватель снаружи: 50 кг

Максимальная нагрузка при загрузке: 15 кг

Для установки с компактными приборами 45 см серии Victoria

Типы нагрева

Также поставляется

- **CTP9015N** - Черный
- **CTP9015P** - Кремовый
- **CTP9015B** - Белый

СМЕГ Руссия
Россия, 117105, Москва
Варшавское шоссе, д.1, стр.1-2, офис А-615
Тел. +7 (495) 380-37-82
Факс 7 (495) 380-37-81

CTP9015X

Victoria

подогреватель посуды
выдвижной ящик

Обработка против отпечатков пальцев:
The st/steel material used on the exteriors of Smeg dishwashers has a finger-friendly finish to assist in maintaining the surfaces in a pristine condition.

Управление Touch Control:
Некоторые модели духовок, варочных панелей и вытяжек Smeg имеют управление Touch Control, позволяющее активировать функции с помощью простого прикосновения.

СМЕГ Руссия
Россия, 117105, Москва
Варшавское шоссе, д.1, стр.1-2, офис А-615
Тел. +7 (495) 380-37-82
Факс 7 (495) 380-37-81

smeg
технологии и стиль

CTP9015X

Victoria

подогреватель посуды
выдвижной ящик

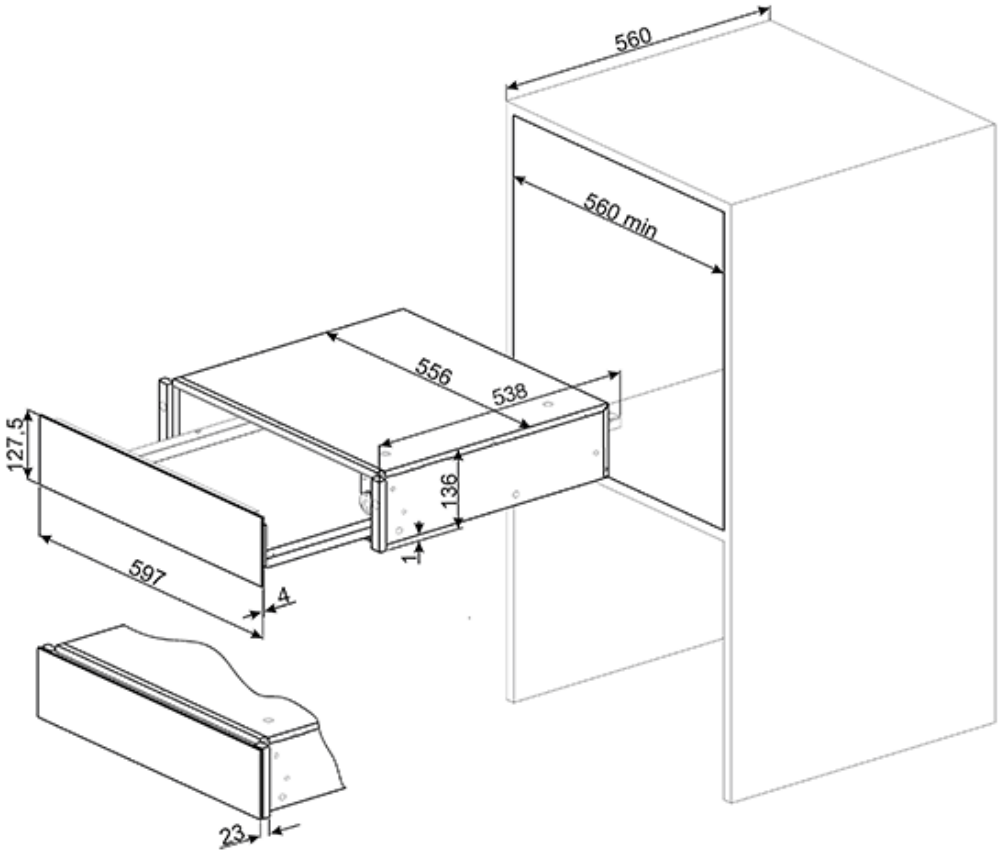

СМЕГ Руссия
Россия, 117105, Москва
Варшавское шоссе, д.1, стр.1-2, офис А-615
Тел. +7 (495) 380-37-82
Факс 7 (495) 380-37-81